SECADORES DE MANOS

ACCIONAMIENTO AUTOMÁTICO	Saniflow

E05A
Acabado blanco

E05AB
Acabado negro mate

E05AC
Acabado brillante

E05ACS
Acabado satinado

Descripción general

- La secadora de manos automática Saniflow®, con tobera giratoria de 360º, es la más usada en el mundo.
- De fácil mantenimiento estas secadoras de manos presentan un bajo nivel de ruido y un alto nivel de seguridad.
- Estas secadoras cuentan con un gran flujo efectivo de aire que, combinado con una temperatura muy agradable de secado, reduce el tiempo de secado al mínimo.
- Disponible en acero de 1,5 mm. de grosor acabado blanco o negro o en acero inoxidable AISI 304 acabado brillante o satinado. Esta secadora de manos es ideal para áreas de tráfico elevado.
- Carcasa fijada a la base mediante 2 tornillos de seguridad anti-vandálicos y cierre con llave especial Saniflow®.
- Modelo de larga durabilidad y de total fiabilidad, con características anti-vandálicas y diseñado para ser instalado en zonas de tráfico elevado como aeropuertos, centros comerciales, hoteles, centros deportivos, amplias zonas de recreo y grandes organismos oficiales, entre otros.

Componentes y materiales

- **E05A:** carcasa de 1,5 mm. de espesor de acero, acabado en Epoxy blanco
- **E05AB:** carcasa de 1,5 mm. de espesor de acero, acabado en Epoxy negro
- **E05AC:** Carcasa de 1,5 mm. de espesor de acero inoxidable AISI 304, acabado brillante
- **E05ACS:** Carcasa de 1,5 mm. de espesor de acero inoxidable AISI 304, acabado satinado.
- **BASE:** de aluminio de 3 mm de grosor, con 4 agujeros de Ø 8 mm para montaje en pared que incorpora 4 silent-blocks para disminuir las vibraciones de la máquina.
- **VOLUTA:** de plástico UL 94-VO retardante al fuego.
- **MOTOR:** universal de escobillas, 5.500 rpm, clase F. El motor incluye un limitador térmico de seguridad.
- **TURBINA:** centrífuga de aluminio de doble entrada asimétrica.
- **RESISTENCIA:** de hilo ondulado NiCr arrollado sobre un sobre de mica y que incorpora un limitador térmico de seguridad que desconecta toda la máquina.
- **TOBERA:** con giro de 360º de Zamak cromado.
- **SENSOR DE DETECCIÓN:** electrónico de rayos infrarrojos.

Especificaciones técnicas

Voltaje	220- 240 V	110- 120 V
Frecuencia	50/60 Hz	
Aislamiento eléctrico	Clase I	
Potencia total	2.250 W	1.850 W
Consumo	10 A	15,4 A
Potencia del motor	250 W	
Rpm	5.500	
Potencia de la resistencia	2.000 W	1.600 W
Dimensiones	245x276x214mm.	
Peso	4,65 Kg	
Grosor carcasa	1,5 mm	
Tiempo de secado	29 sec.	
Velocidad del aire	100 Km/h	
Tº del aire (10 cm distancia/21ºC)	50 ºC	
Presión sonora (*) (a 2m)	68 dBA	
Grado de protección	IP23	

* En color verde secadores de manos a 110-120V con certificación UL-CSA

Dimensiones

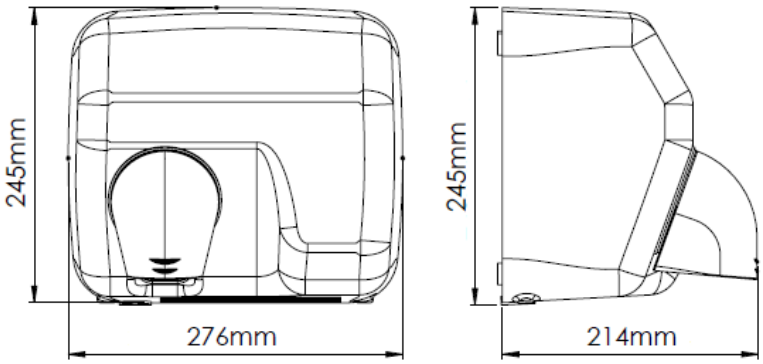

Dimensiones ± 4%

Funcionamiento

Coloque las manos debajo de la tobera giratoria. La secadora de manos iniciará automáticamente el ciclo de secado y continuará sin interrupción, siempre y cuando las manos se mantengan en el campo de detección del sensor. El aparato dejará de funcionar 2 segundos después de que las manos se retiren de la circulación de aire.

Montaje

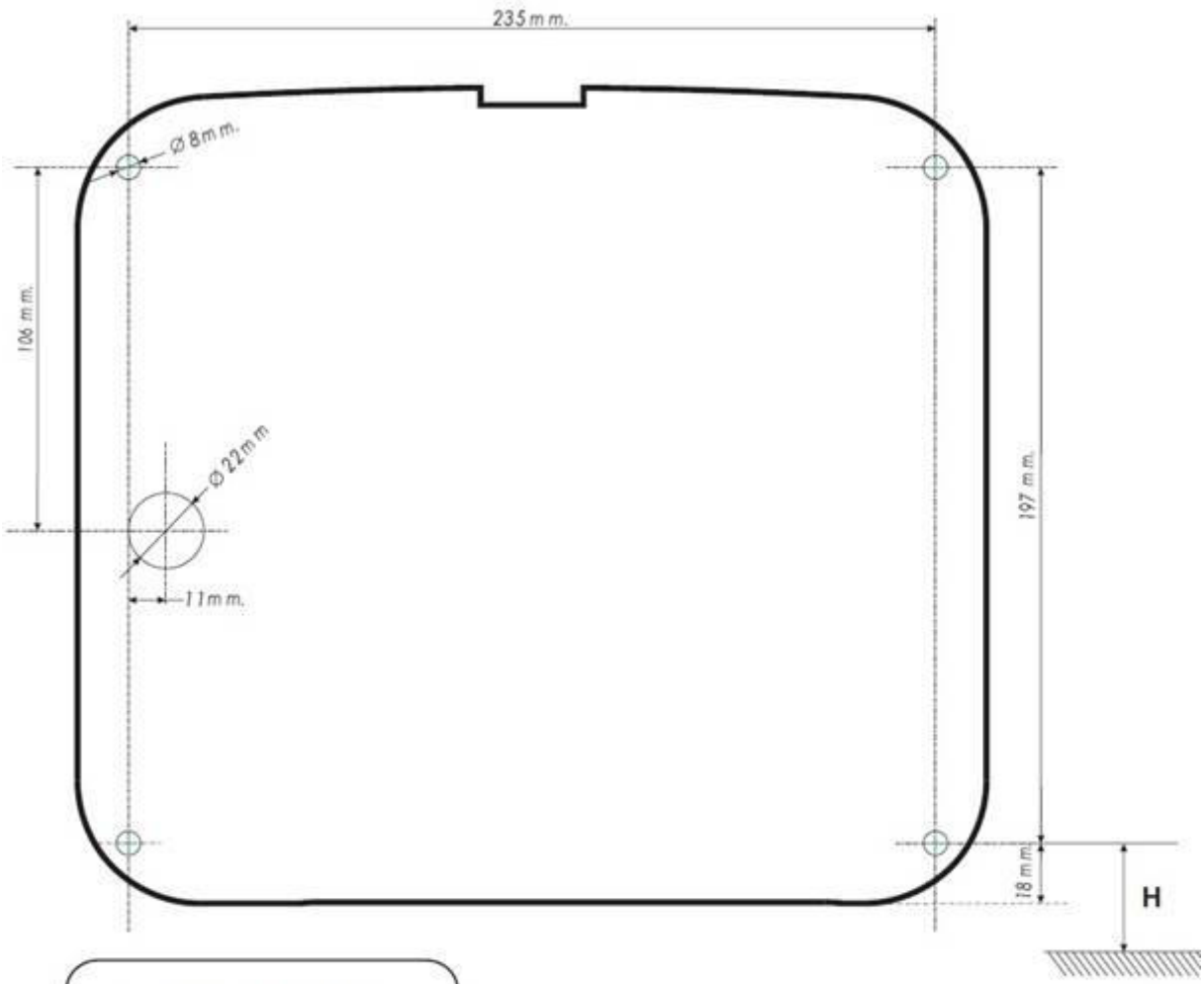

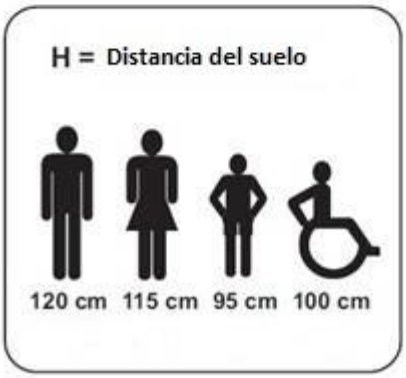

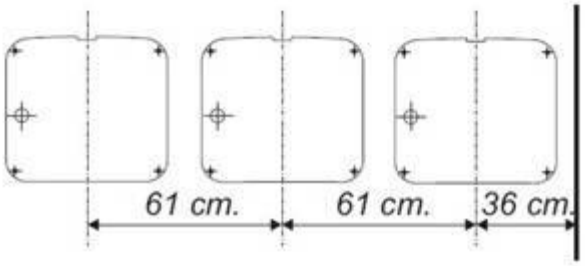

Certificados y homologaciones

DICOHOTEL
Industria, 30 - P.I. La Quintana
08504 - Sant Julià de Vilatorta (Barcelona)
Tel +34 938 869 318
info@dicohotel.com | www.dicohotel.com

DICOHOTEL